DUCOMAT
MATERIEL POUR INSTALLATIONS DE DEPOUSSIERAGE INDUSTRIEL

FICHE TECHNIQUE

SILENCIEUX

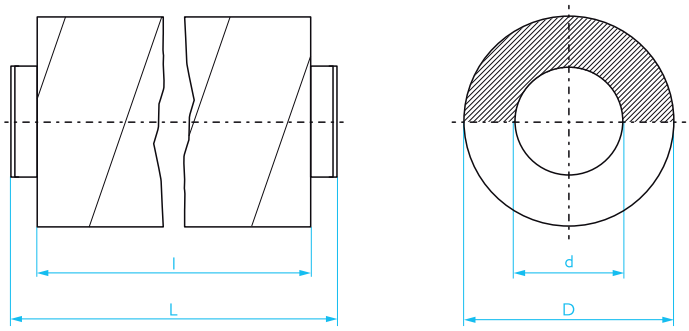

Nos silencieux sont conçus pour s'adapter aux gaines d'aspiration de poussières. Ils peuvent être posés à la suite l'un de l'autre pour une plus forte réduction des nuisances sonores

La tôle interne, en acier perforé, permet de protéger la laine minérale si l'air transporté est légèrement chargé de poussières et sciures.

MATIÈRE

Acier de type DX51 D, galvanisé à chaud, épaisseur de la galvanisation de 275 g/m².
Laine minérale

FABRICATION

Le corps est réalisé grâce au systsème SPIRO, assemblage spiralé de tôle.
L'intérieur est réalisé en tôle d'acier galvanisé perforé.
Entre ces deux éléments de tôles, est insérée la laine minérale.
Tous les éléments sont étanchéifiés.
Des bords de 6 mm sont présents pour un assemblage à l'aide de différents colliers ou brides.

TOLERANCE

Se référer au document «Tolérances des produits» présent sur notre site ducomat.com

Référence	d	D	l	L	Poids	Valeurs d'atténuation en fonction des fréquences (dB)						
	Ø intérieur mm	Ø extérieur mm	Longueur intérieure mm	Longueur totale mm	kg	125 Hz	250 Hz	500 Hz	1 kHz	2 kHz	4 kHz	8 kHz
SM10009	100	200	900	1100	4,7	8	15	27	36	42	47	24
SM12009	120	200	900	1100	4,9	9	18	30	40	48	43	24
SM12509	125	200	900	1100	5,0	9	18	30	40	48	43	24
SM14009	140	250	900	1100	6,5	9	17	29	38	46	41	23
SM15009	150	250	900	1100	7,5	8	16	27	36	47	37	21
SM16009	160	250	900	1100	7,5	8	16	27	36	47	37	21
SM18009	180	315	900	1100	8,8	7	13	24	31	44	34	20
SM20009	200	315	900	1100	9,2	7	13	24	31	44	34	20
SM22509	225	315	900	1100	9,8	7	14	27	33	46	33	18
SM25009	250	400	900	1100	13,0	8	15	29	34	47	33	17
SM27509	275	400	900	1100	14,0	8	15	29	34	47	33	17
SM30009	300	500	900	1100	15,0	6	12	22	24	36	26	19
SM31509	315	500	900	1100	17,2	6	12	22	24	36	26	19
SM35009	350	500	900	1100	20,0	5	10	14	23	27	22	17
SM40009	400	630	900	1100	22,8	5	8	11	23	19	17	15
SM45009	450	630	900	1100	40,0	6	8	11	23	18	19	15
SM50009	500	630	900	1100	42,0	6	8	12	23	18	19	15
SM55009	550	700	900	1100	43,3	6	9	11	22	17	18	15

Ducomat se réserve le droit de modifier les données techniques sans avis préalable. Les photos des produits peuvent être légèrement différentes de la réalité.

Toutes les mesures affichées sur nos fiches techniques sont aussi précises que possible, cependant certains écarts peuvent exister. Une tolérance doit être prise en compte pour tous les plans de mise en oeuvre de nos produits.

+32 4 240 72 56 info@ducomat.be www.ducomat.be